●状態写真

前面

左側面

右側面

後部

内部①

内部②

付属物（エアコン）

付属物（室外機）

付属物（連結器）

付属物（階段）

付属物（棚）

プレート

●活用例

牽引の状況

ガルウィングオープン時の状況

エアストリーム
全長 8150
全幅 2350
全高 2720
総重量1500kg

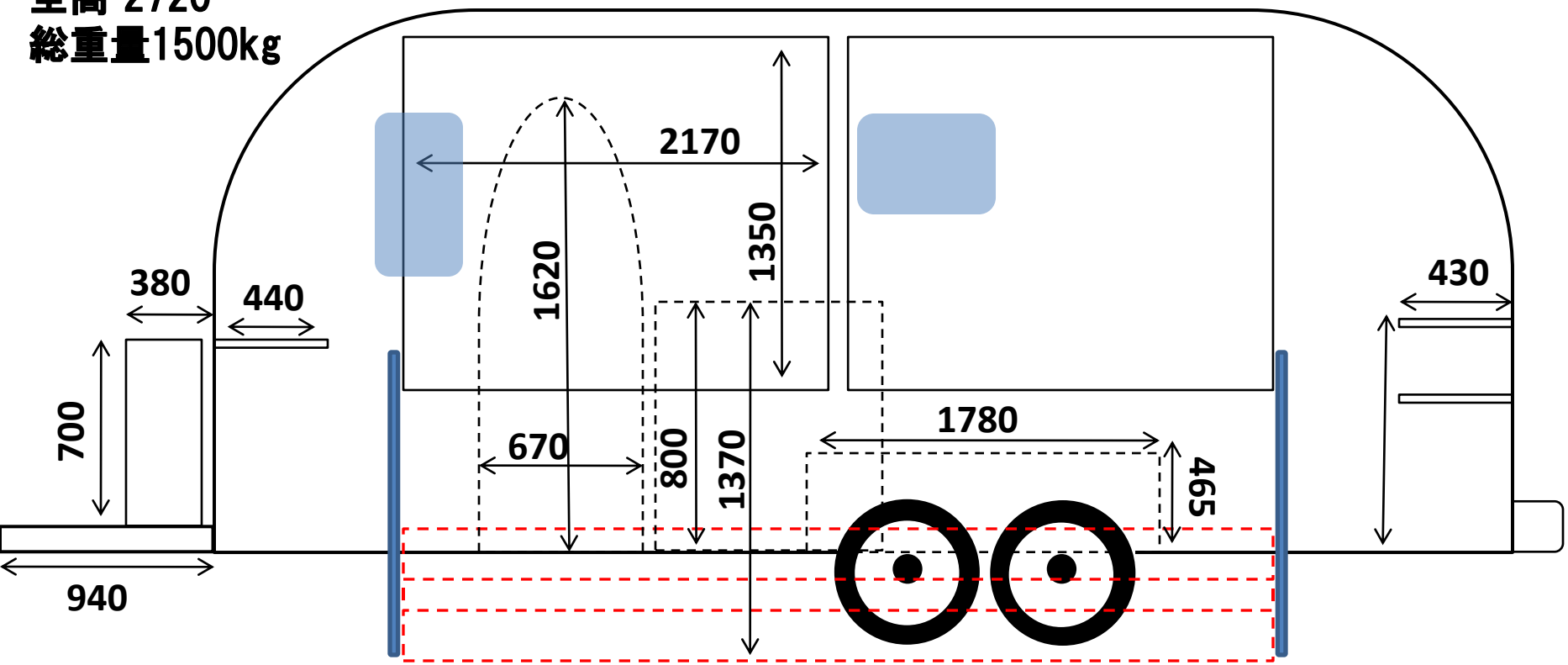

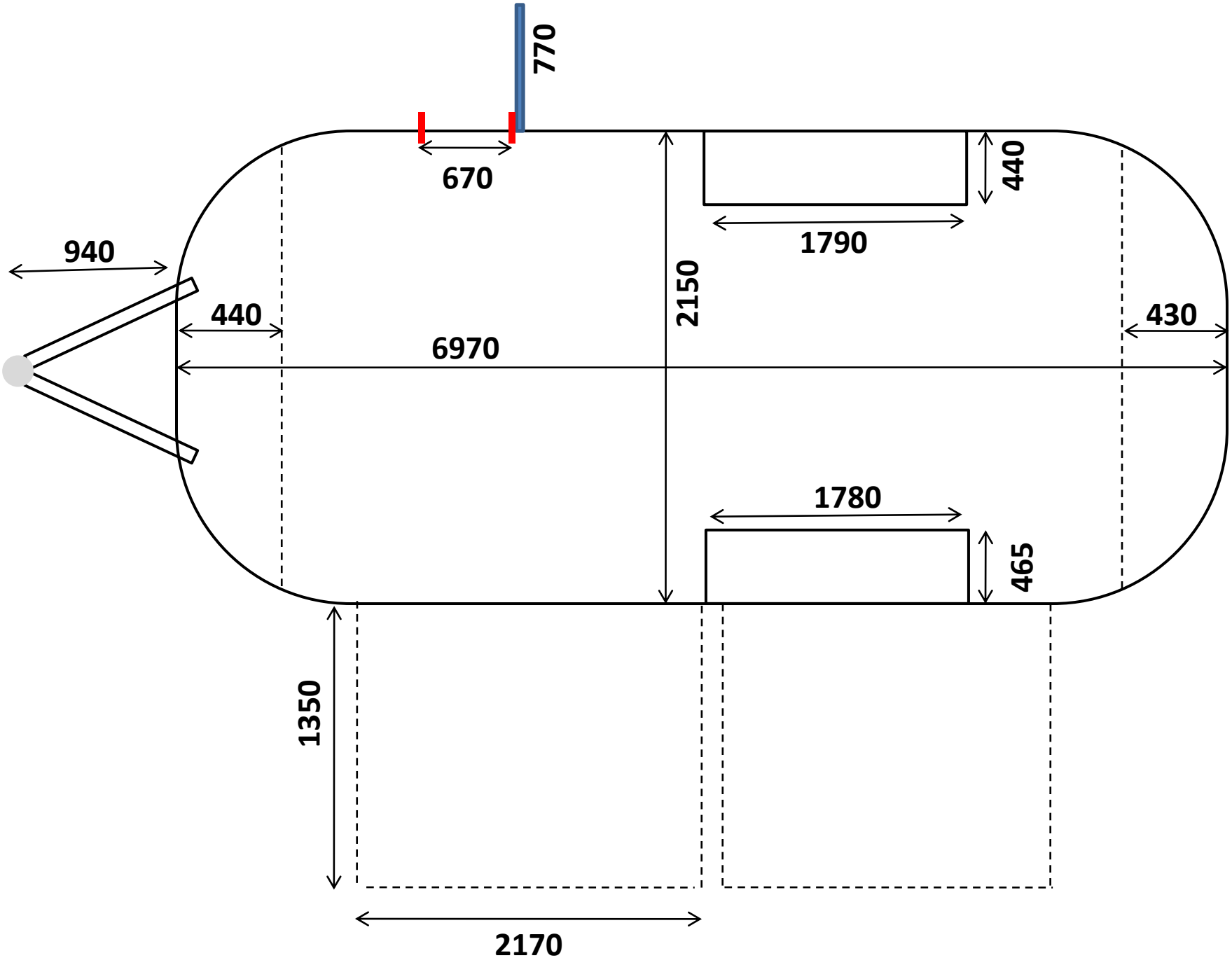
770
670
440
1790
940
2150
440
430
6970
1780
465
1350
2170